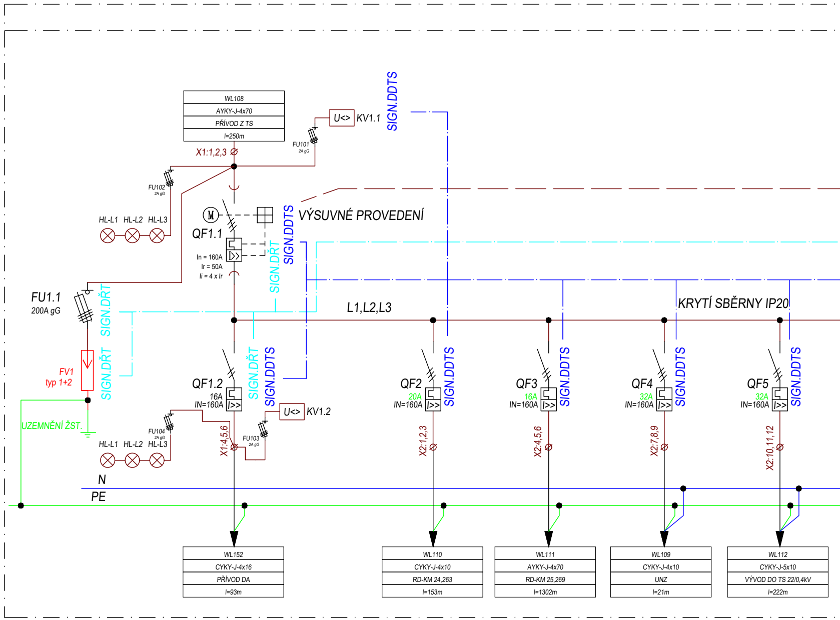
WL108
AYKY-J-4x70
PŘÍVOD Z TS
l=250m
X1:1,2,3
U<>
KV1.1
SIGN.DDTS
FU101
2A gG
FU102
2A gG
HL-L1
HL-L2
HL-L3
M
QF1.1
In = 160A
Ir = 50A
Ii = 4 x Ir
VÝSUVNÉ PROVEDENÍ
SIGN.DDTS
SIGN.DŘT
FU1.1
200A gG
SIGN.DŘT
L1,L2,L3
KRYTÍ SBĚRNY IP20
FV1
typ 1+2
SIGN.DŘT
UZEMNĚNÍ ŽST.
QF1.2
16A
IN=160A
SIGN.DŘT
SIGN.DDTS
U<>
KV1.2
FU104
2A gG
FU103
2A gG
HL-L1
HL-L2
HL-L3
X1:4,5,6
QF2
20A
IN=160A
SIGN.DDTS
X2:1,2,3
QF3
16A
IN=160A
SIGN.DDTS
X2:4,5,6
QF4
32A
IN=160A
SIGN.DDTS
X2:7,8,9
QF5
32A
IN=160A
SIGN.DDTS
X2:10,11,12
N
PE
WL152
CYKY-J-4x16
PŘÍVOD DA
l=93m
WL110
CYKY-J-4x10
RD-KM 24,263
l=153m
WL111
AYKY-J-4x70
RD-KM 25,269
l=1302m
WL109
CYKY-J-4x10
UNZ
l=21m
WL112
CYKY-J-5x10
VÝVOD DO TS 22/0,4kV
l=222m

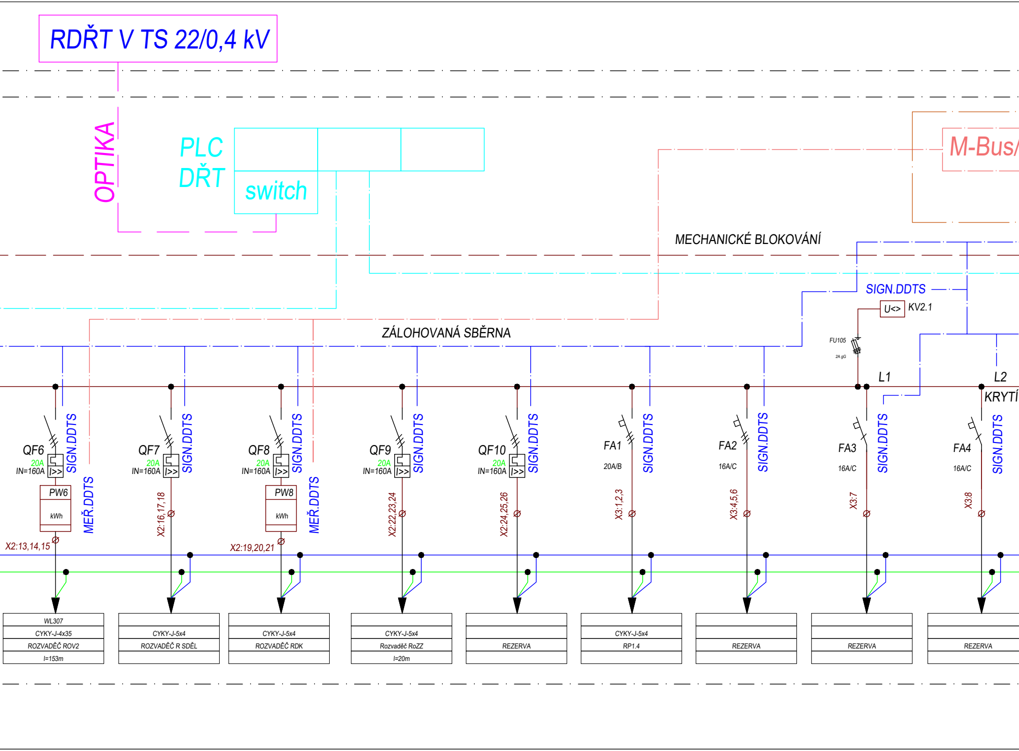
RDŘT V TS 22/0,4 kV
OPTIKA
PLC
DŘT
switch
M-Bus/
MECHANICKÉ BLOKOVÁNÍ
SIGN.DDTS
U<>
KV2.1
FU105
2A gG
ZÁLOHOVANÁ SBĚRNA
L1
L2
KRYTÍ
QF6
20A
IN=160A
I>>
SIGN.DDTS
PW6
kWh
MĚŘ.DDTS
X2:13,14,15
QF7
20A
IN=160A
I>>
SIGN.DDTS
X2:16,17,18
QF8
20A
IN=160A
I>>
SIGN.DDTS
PW8
kWh
MĚŘ.DDTS
X2:19,20,21
QF9
20A
IN=160A
I>>
SIGN.DDTS
X2:22,23,24
QF10
20A
IN=160A
I>>
SIGN.DDTS
X2:24,25,26
FA1
20A/B
SIGN.DDTS
X3:1,2,3
FA2
16A/C
SIGN.DDTS
X3:4,5,6
FA3
16A/C
SIGN.DDTS
X3:7
FA4
16A/C
SIGN.DDTS
X3:8
WL307
CYKY-J-4x35
ROZVADĚČ ROV2
l=153m
CYKY-J-5x4
ROZVADĚČ R SDĚL
CYKY-J-5x4
ROZVADĚČ RDK
CYKY-J-5x4
Rozvaděč RoZZ
l=20m
REZERVA
CYKY-J-5x4
RP1.4
REZERVA
REZERVA
REZERVA

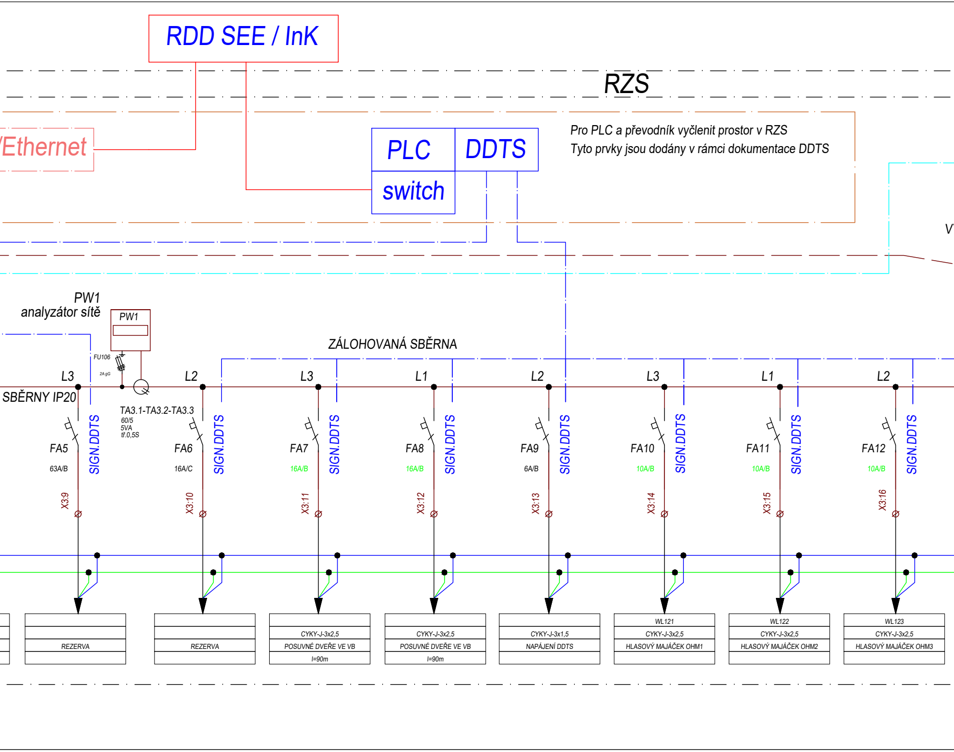
RDD SEE / InK
RZS
/Ethernet
PLC
DDTS
switch
Pro PLC a převodník vyčlenit prostor v RZS
Tyto prvky jsou dodány v rámci dokumentace DDTS
V
PW1
analyzátor sítě
PW1
FU106
2A gG
ZÁLOHOVANÁ SBĚRNA
L3
L2
L3
L1
L2
L3
L1
L2
SBĚRNY IP20
TA3.1-TA3.2-TA3.3
60/5
5VA
tř.0,5S
SIGN.DDTS
FA5
63A/B
X3:9
FA6
16A/C
X3:10
FA7
16A/B
X3:11
FA8
16A/B
X3:12
FA9
6A/B
X3:13
FA10
10A/B
X3:14
FA11
10A/B
X3:15
FA12
10A/B
X3:16
REZERVA
REZERVA
CYKY-J-3x2,5
POSUVNÉ DVEŘE VE VB
l=90m
CYKY-J-3x2,5
POSUVNÉ DVEŘE VE VB
l=90m
CYKY-J-3x1,5
NAPÁJENÍ DDTS
WL121
CYKY-J-3x2,5
HLASOVÝ MAJÁČEK OHM1
WL122
CYKY-J-3x2,5
HLASOVÝ MAJÁČEK OHM2
WL123
CYKY-J-3x2,5
HLASOVÝ MAJÁČEK OHM3

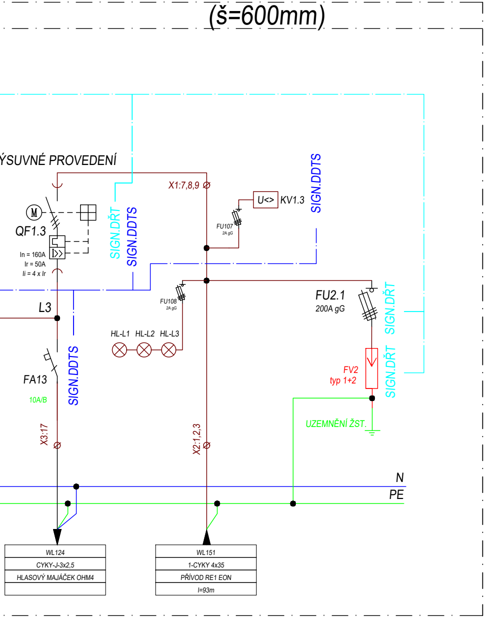
(š=600mm)
ÝSUVNÉ PROVEDENÍ
QF1.3
In = 160A
Ir = 50A
Ii = 4 x Ir
SIGN.DŘT
SIGN.DDTS
X1:7,8,9
U<>
KV1.3
FU107
2A gG
SIGN.DDTS
FU108
2A gG
FU2.1
200A gG
SIGN.DŘT
L3
HL-L1
HL-L2
HL-L3
FA13
10A/B
SIGN.DDTS
FV2
typ 1+2
SIGN.DŘT
UZEMNĚNÍ ŽST.
X3:17
X2:1,2,3
N
PE
WL124
CYKY-J-3x2,5
HLASOVÝ MAJÁČEK OHM4
WL151
1-CYKY 4x35
PŘÍVOD RE1 EON
l=93m

SPRÁVA ŽELEZNIC

STÁTNÍ FOND DOPRAVNÍ INFRASTRUKTURY

			ČÍSLO SOUPRAVY:
		AKTUALIZACE 10/2020	
REVIZE Č.	DATUM	ZMĚNA	

EXPROJEKT s.r.o.
Heršpická 758/13
619 00 Brno
tel. : +420 533 312 000
E-mail: info@exprojekt.cz
ID: dh84e85

ELEKTROPROJEKTY
KAMARÁD VLADIMÍR
Štěpánov, U parku 72/7
IČO: 466 17 906
R.č. ČKAIT: 1201526

OBJEDNATEL:
Správa železnic, státní organizace
Stavební správa východ, Nerudova 1, 779 00 Olomouc

HLAVNÍ INŽENÝR PROJEKTU Ing. Igor Kekely Ing. Ivana Havlíková, Ph.D.	ODPOVĚDNÝ PROJ. PS, SO Vladimír Kamarád	VYPRACOVAL Vladimír Kamarád	KONTROLOVAL Ing. Jan Slivka
KRAJ: Zlínský	POVĚŘENÝ MÚ: Holešov/ k.ú. Holešov, Všetuly		STUPEŇ: DSP

Rekonstrukce žst. Holešov

PS 01-13-01 Žst. Holešov, trafostanice 22/0,4kV

ZAK. ČÍSLO
001-2019

MĚŘÍTKO

POČET FORMÁTŮ
5 x A4

DATUM: 10/2020

ROZVADĚČ RZS - PŘEHLEDOVÉ SCHÉMA

ČÁST DOKUM.
D.3.5.1

PŘÍLOHA
14